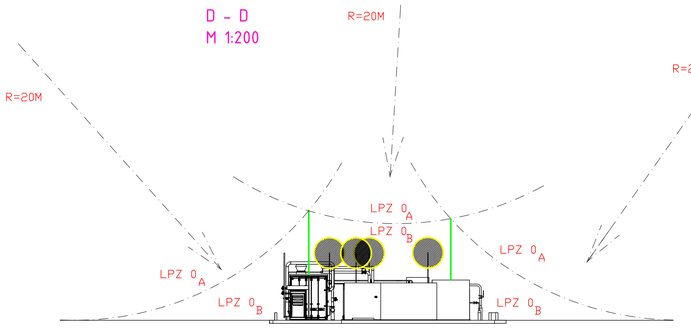


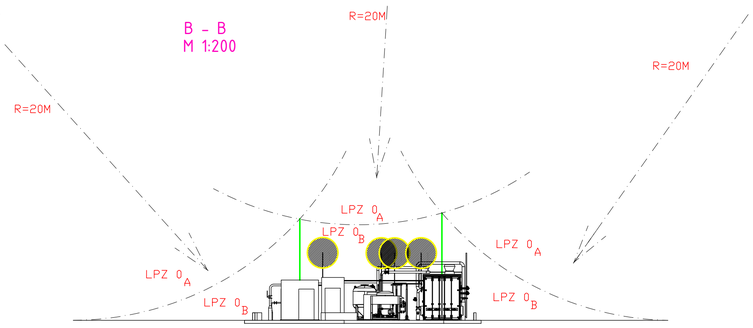


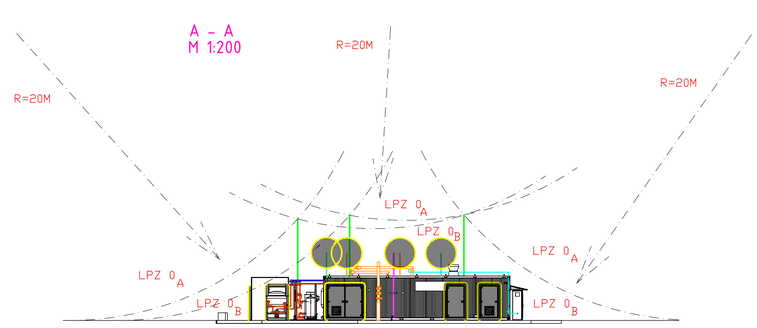


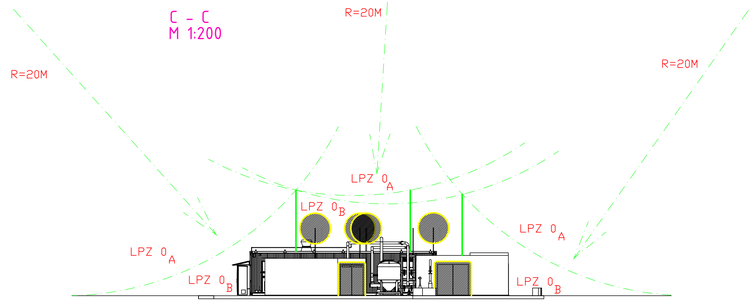


# PůDORYS

M 1:100

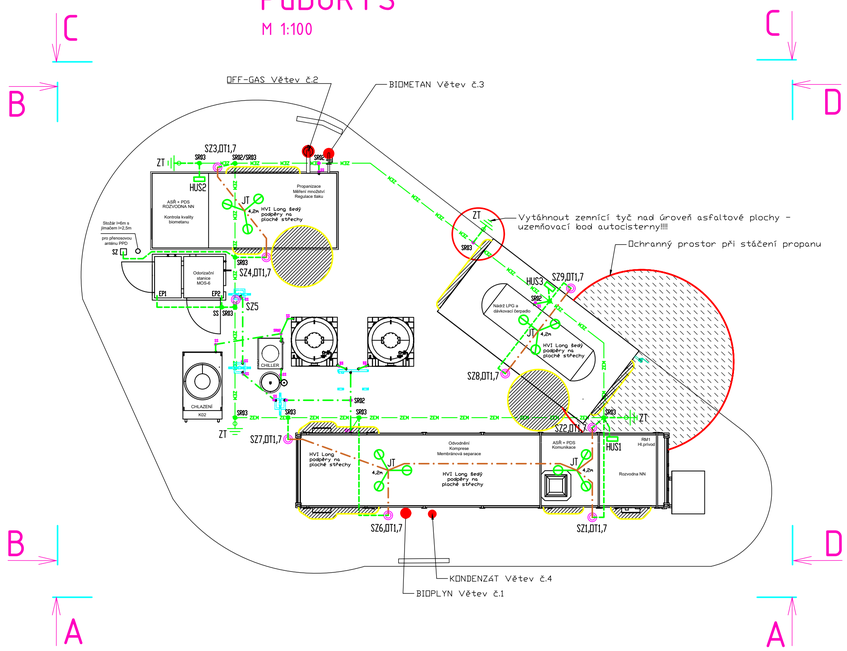


## LEGENDA :

- NOVÉ STROJENÉ JÍMACÍ VEDENÍ A SVODY - HVI Long šedý
- ZEMNICÍ DRÁT FeZn Ø10 mm V ZEMI V HLOUBCE 0,7 AŽ 0,8 m
  - SVISLÝ UZEMŇOVACÍ PŘÍVOD FeZn Ø10 mm
- ZDK - ZEMNICÍ PÁSEK FeZn 30/4 mm V ZEMI V HLOUBCE 0,7 AŽ 0,8 m
- ZEMNICÍ PÁSEK FeZn 30/4 mm NA POVRCHU, NA HMOŽDINKY ASFATL.POVRCHU
  - UZEMŇOVACÍ PŘÍVOD FeZn Ø10 mm
- HUS - HLAVNÍ UZEMŇOVACÍ SVORKOVNICE PRO MONTÁŽ NA STĚNU
- ZT - HLOUBKOVÝ TYČOVÝ ZEMNIČ VČETNĚ SVORKY PRO NAPOJENÍ FeZn Ø10 mm
- SZ - Zkušební svorka
- SS - Spojovací svorka "SS"
- SP1 - Připojovací svorka
- SR03 - Spojovací svorka pro připojení pásek - vodič
- SR02 - Spojovací svorka pro připojení pásek - pásek
- Návarek z pásku FeZn 30x4 mm resp.vodiče Ø10mm
- OT1,7 - Ochranná trubka

## POZNÁMKA:

ČSN EN 62305 (1 AŽ 4) ed.2, TŘÍDA LPS I, ZEMNÍ ODPOR UZEMNĚNÍ UZEMŇOVACÍ SOUSTAVY Rz<10 OHMŮ, NÁVARKY NA POTRUBÍ A NÁDRŽÍCH, JSOU VYROBENÉ VE STROJNÍ ČÁSTI, NA UZEMŇOVACÍ SÍŤ BUDOU PŘES SVORKOVNICE HUS PŘIPOJENY ROZVÁDĚČE, OCHRANNÉ POSPOJOVÁNÍ ZAŘÍZENÍ UMÍSTĚNÝCH V KONTEJNERECH - DODÁVKA PS 02 A PS 03.

## POZNÁMKA :

CELKOVÁ DÉLKA PODPŮRNÉ TRUBKY A JÍMACÍHO HROTU JE 4,2 m.
ODFUKY A TECHNOLOGICKÉ KONTEJNERY JSOU V OCHRANNÉM PÁSMU.

## DEATAIL UZEMNĚNÍ SLOUPU:

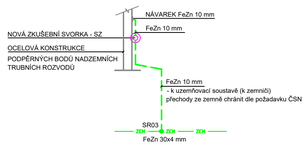


## ŘEZ A-A

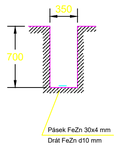


## LEGENDA :

- ZÓNA2 IIAT1
- ZÓNA 2NE (OP) - POUZE PŘI STÁČENÍ

| Revize | Popis revize | Datum revize |
|---|---|---|
| 1 | Zapracování připomínek PPD | 06/2021 |


AQUA PROCON s.r.o.
Projektová a inženýrská společnost – divize Praha
Dukelských hrdinů 12, 170 00 Praha
tel.: 266 109 335, fax: 266 712 140
E-mail: info@aquaprocon.cz
www.aquaprocon.cz


| | |
|---|---|
| Vedoucí projektu | Ing. Aleš Mucha |
| Vedoucí dílčího projektu | Ing. Pavel Martan |
| Zodpovědný projektant | Ing. Jaroslav Bedáň |
| Vypracoval | Ing. Jaroslav Bedáň |
| Kontroloval | Ing. Aleš Mucha |

| | |
|---|---|
| Investor | Pražská vodohospodářská společnost a.s. |
| Objednatel | Pražská vodohospodářská společnost a.s. |

| Formát | 8A4 | Měřítko | 1:100/200 | Stupeň | DPS | Datum | 03/2021 | Zakázkové číslo | 1551620-50 |
|---|---|---|---|---|---|---|---|---|---|

Projekt

# BIOMETAN, VYUŽITÍ KALOVÉHO PLYNU NA ÚČOV PRAHA

D - Dokumentace objektů a technických a technologických zařízení
D.1 - Dokumentace stavebního nebo inženýrského objektu
D.1.5 - SO 04 - STAVEBNÍ ELEKTROINSTALACE

Souprava

| Příloha | Číslo přílohy | Revize |
|---|---|---|
| DISPOZICE - UZEMNĚNÍ, HROMOSVOD | D.1.5.2 | 1 |